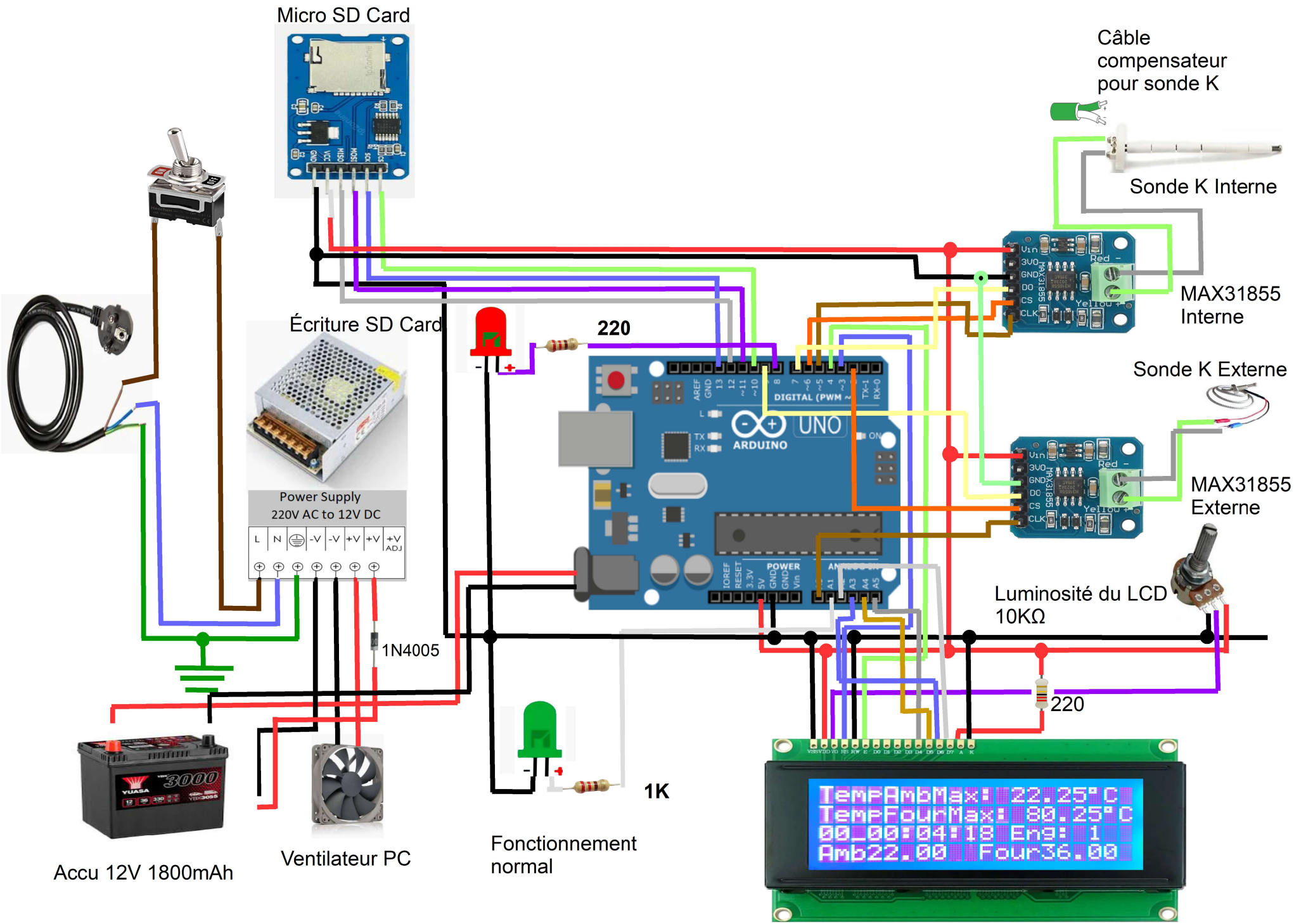
Micro SD Card
Câble compensateur pour sonde K
Sonde K Interne
MAX31855 Interne
Écriture SD Card
220
Sonde K Externe
MAX31855 Externe
Power Supply
220V AC to 12V DC
L N -V -V +V +V +V ADJ
1N4005
Luminosité du LCD 10KΩ
220
1K
Accu 12V 1800mAh
Ventilateur PC
Fonctionnement normal
TempAmbMax: 22.25°C
TempFourMax: 80.25°C
00_00:04:18 Eng: 1
Amb22.00 Four36.00